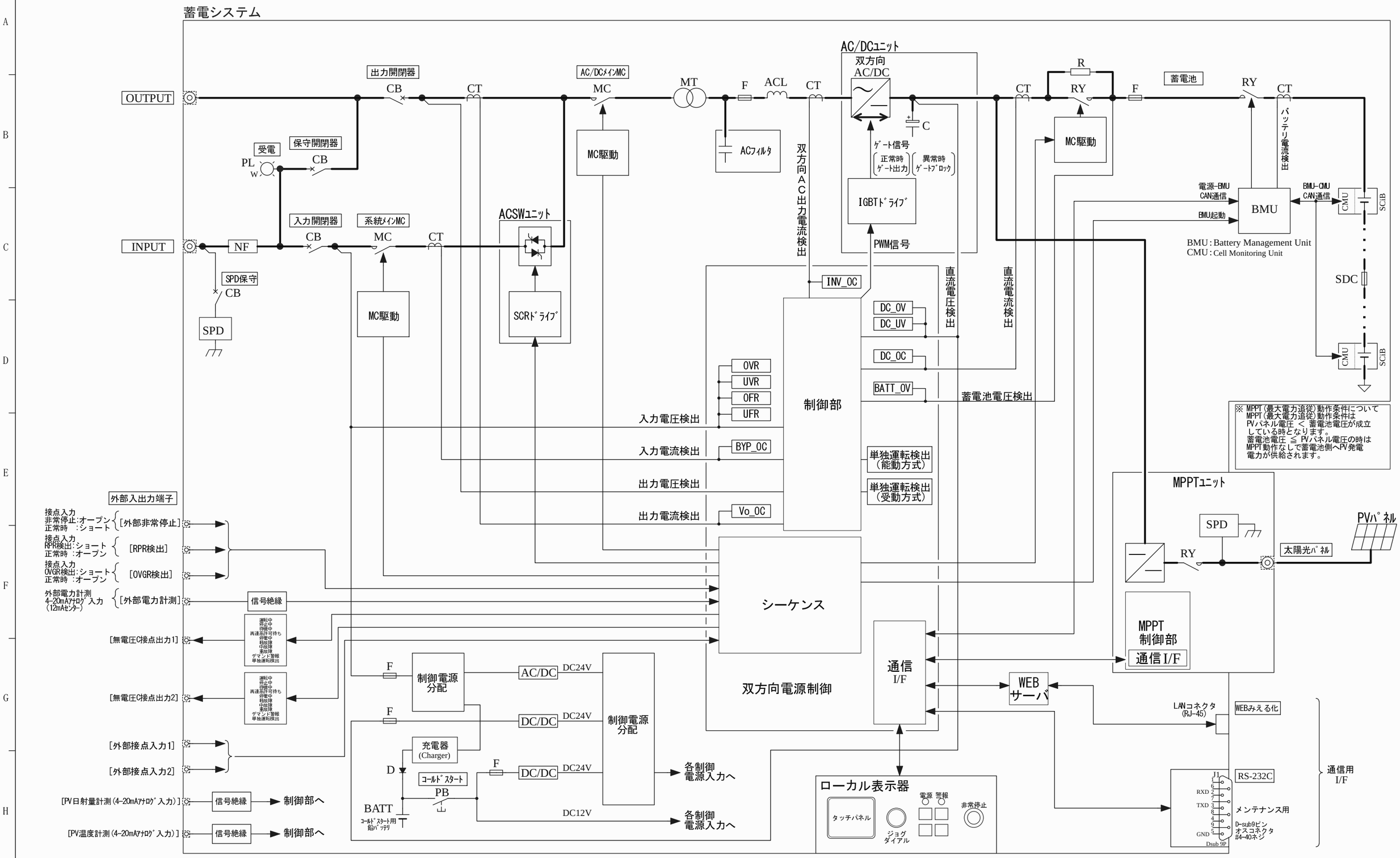

番号	年月日	訂正記事	担当	番号	年月日	訂正記事	担当	検図	設計	製図	備考

型式	YRWシリーズ
名称	単線図[電源+電池一体型]
図番	参考図

REV1.2 2016.4.11

株式会社 YAMABISHI
YAMABISHI Corporation