番号	記号	名　称	表　示	備　考
1		表示パネル部		TI-085279S
2		内部操作パネル部		
3	VM1	出力電圧計	[出力電圧計]	300V F.S.
4	NFB1	入力開閉器	[INPUT]	2P 100AF/75AT
5	F1	制御ヒューズ	[F1(3A)]	
6	TB1	入力端子台	[INPUT][EARTH]	
7	TB2	出力端子台	[OUTPUT]	
8	TB3	外部信号用端子台	[ALARM]	
9		アイボルト		
10		扉		
11	FAN	ファン		
12		キャスター		
13	NP	定格銘板		

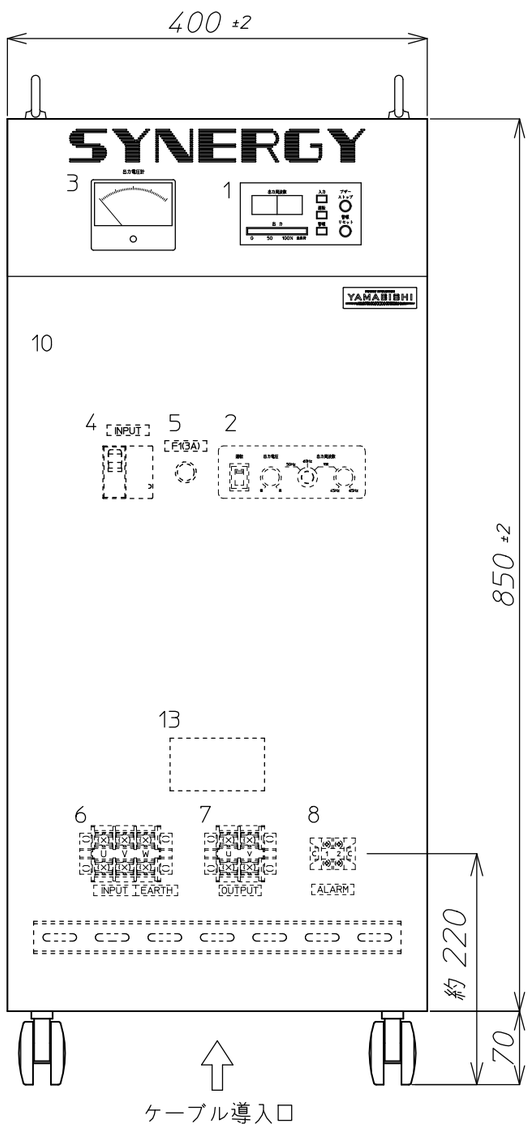

正　面

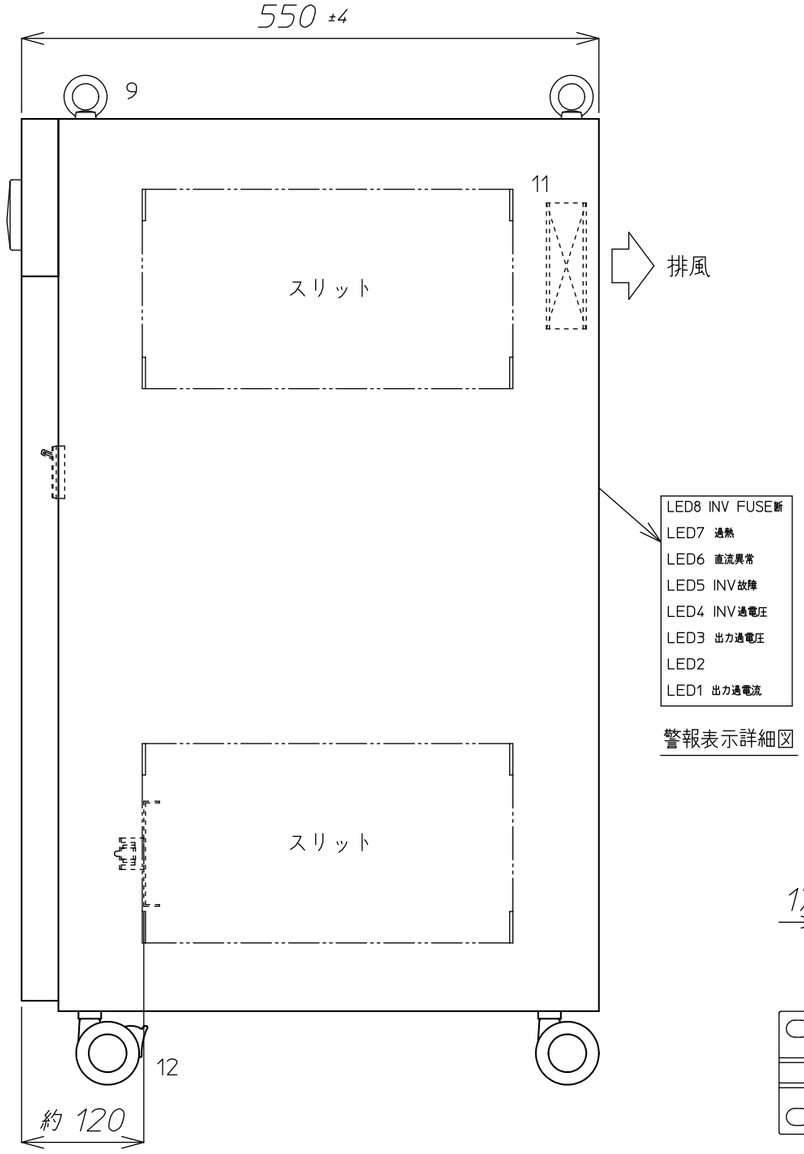

右側面

LED8 INV FUSE断
LED7 過熱
LED6 直流異常
LED5 INV故障
LED4 INV過電圧
LED3 出力過電圧
LED2
LED1 出力過電流

警報表示詳細図

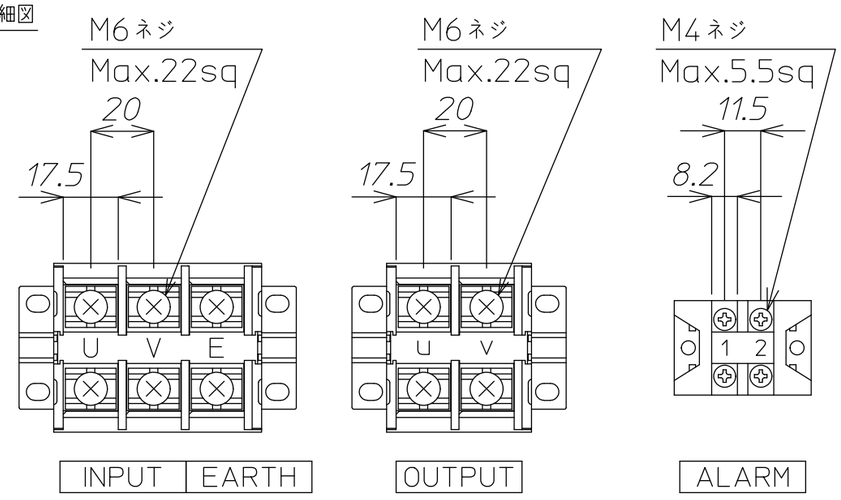

端子詳細図

質量：約145kg

本装置には底板は付いておりません。

番号	年月日	訂　正　記　事	担当
5			
4			
3			
2			
1			

材料 Material	処理 Disposal	備　考 Note

検図	設計	製図	写図	単位 Unit	個数 Article	名　称 Title
藤本	吉田	吉田		m/m	数/台	SYN-5AFR 外形図
'19.08.05	'19.08.05	'19.08.05		3角画法 3rd Angle Projection	尺度 Scale /	図　番 Dwg.No. TI-103320M

株式会社 YAMABISHI
YAMABISHI Corporation