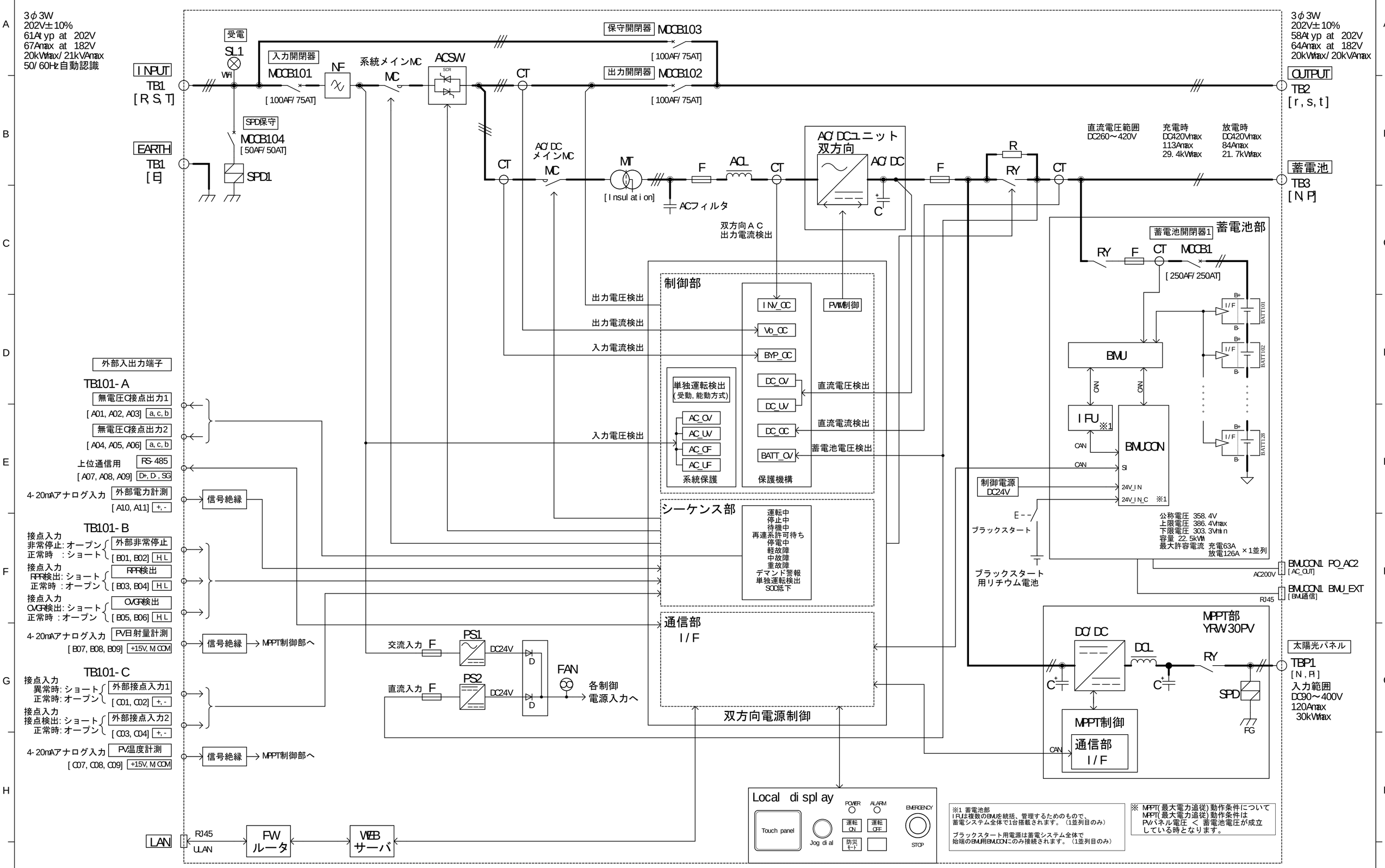

※1 蓄電池部
IFUは複数のBMUを統括、管理するためのもので、
蓄電システム全体で1台搭載されます。（1並列目のみ）

ブラックスタート用電源は蓄電システム全体で
始端のBMU用BMUCON1にのみ接続されます。（1並列目のみ）

※ MPPT(最大電力追従)動作条件について
MPPT(最大電力追従)動作条件は
PVパネル電圧 ＜ 蓄電池電圧が成立
している時となります。

番号	年月日	訂正記事	担当	番号	年月日	訂正記事	担当
3				6			
2				5			
1				4			

承認	検図	設計	製図	備考 [参考図]

型式	YRW-1400-20SH-3PV-22PE
名称	単線図[リチウムイオン蓄電システム]
図番	TS-039709M1

REV1.3 2022.11.28