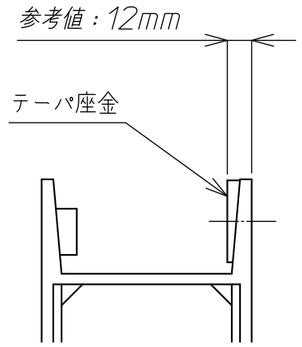

詳細図A

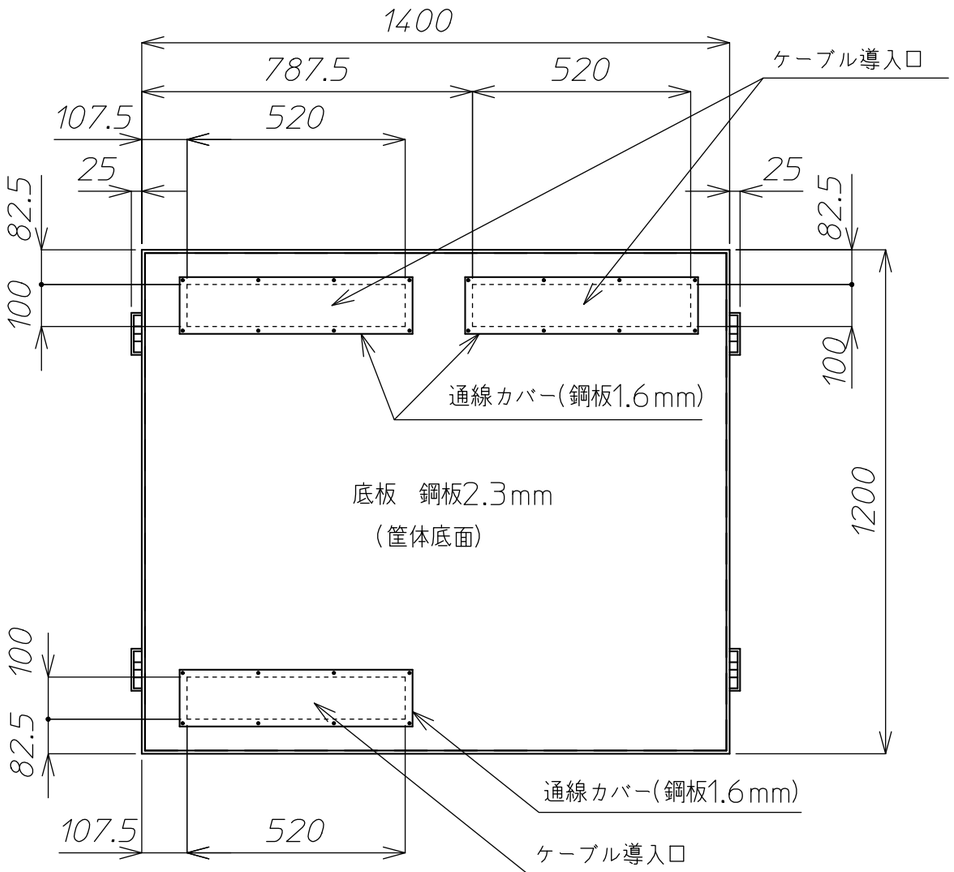

上面

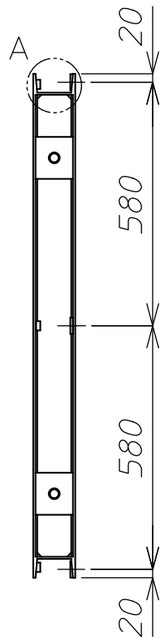

右側面

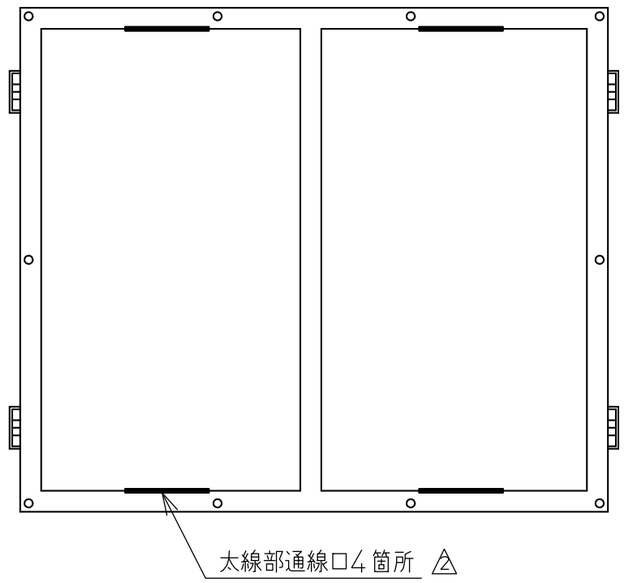

裏面

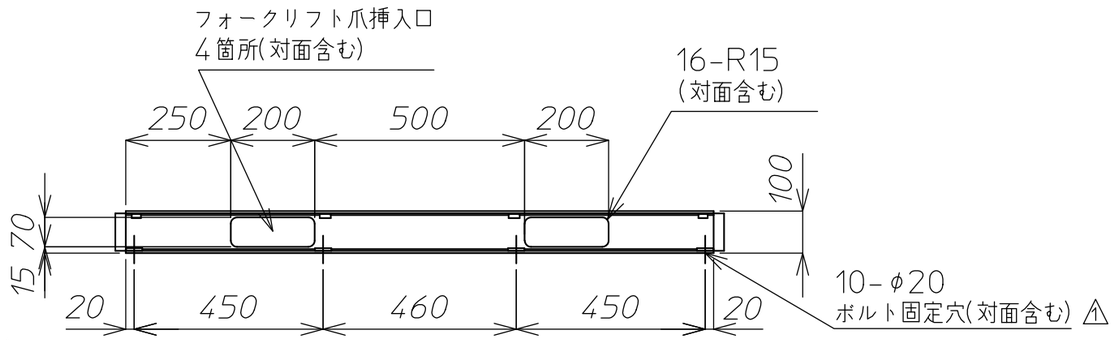

正面

・ベースと本体は、分離できません。
（アンカーボルト穴の墨出し用治具の提供も可能です）
・アンカーボルトは接着系M16をご使用ください。
（はしあき等、コンクリート強度にご注意ください）
・通線後、通線カバーに開けた穴の隙間を不乾性パテで塞いでください。
・小動物侵入防止のため、配線完了後は通線カバーのねじを確実に締結してください。
・施工前に施工要領書をご確認ください。

番号	年月日	訂正記事	担当
△5			
△4			
△3	'25.09.24	通線カバーについて誤記削除、材料・メッキ追記	吉田
△2	'25.09.09	質量・通線口に関する注釈追記	吉田
△1	'25.04.21	穴加工について追記	吉田

材料 Material	処理 Disposal	備考 Note	
△3 溝形鋼 100X50X5X7.5	△3 溶融亜鉛メッキ		△2 質量：約60kg

検図	設計	製図	写図	単位 Unit	個数 Article	名称 Title
馬詰	眞壁	眞壁		m／m	数／台	YRW-2400-10K50k ベース図
'24.03.25	'24.03.25	'24.03.25		3角画法 3rd Angle Projection	尺度 Scale ／	図番 Dwg.No. TS-038825M

株式会社 YAMABISHI
YAMABISHI Corporation